Хидравлична ръчна двустъпална помпа за високо налягане RTH700

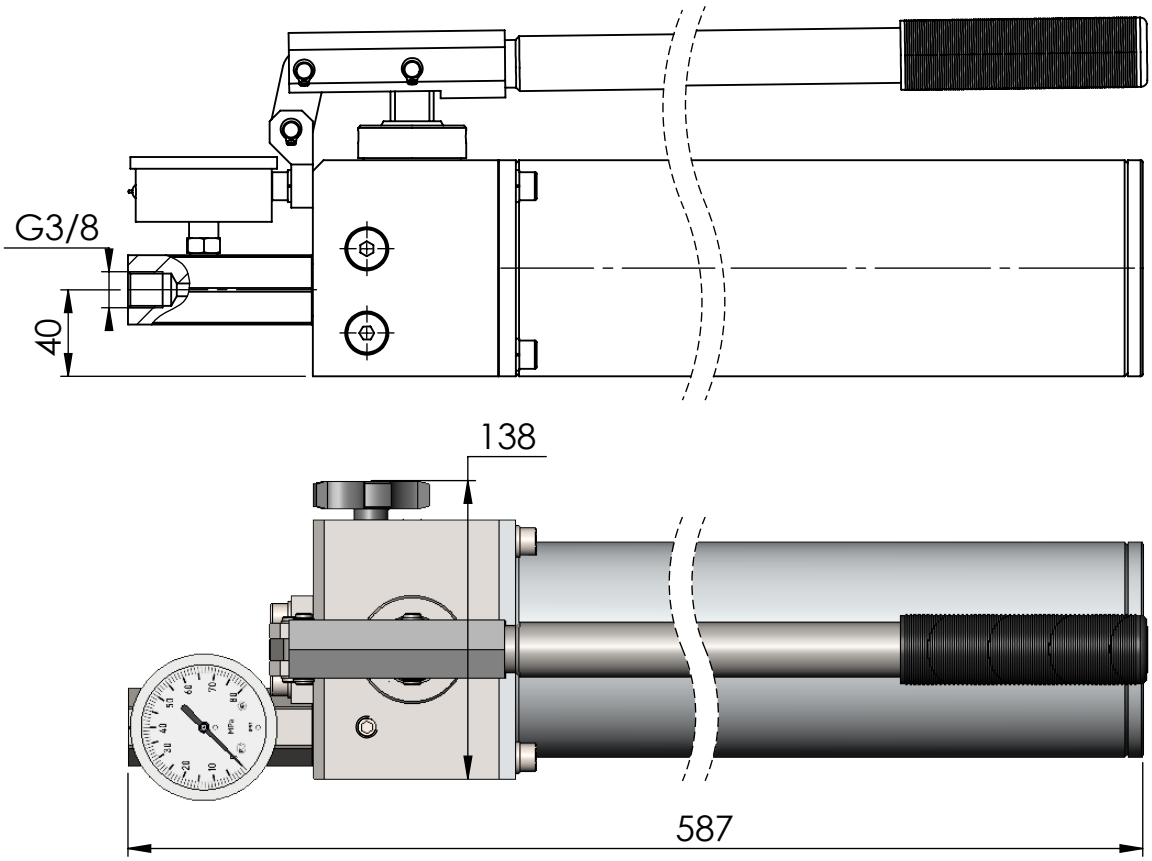

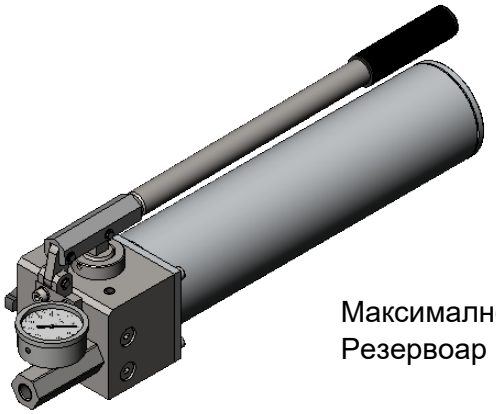

Максимално работно налягане : 700 bar
Резервоар : 2,9 литра

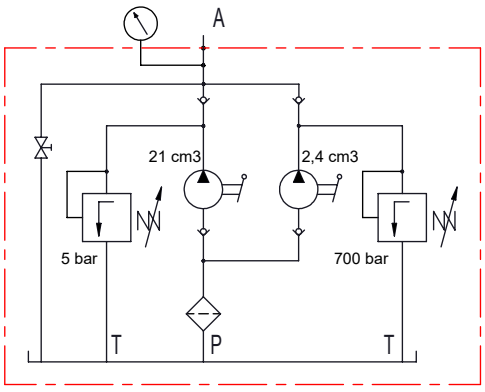

РТХ въвежда в производство иновативна ръчна двустъпална помпа за високо налягане. Помпата включва резервоар за масло, като единият край на резервоара е свързан с монолитно тяло, а в горната част на другия край на резервоара е монтиран наливник - дихател. На вътрешната стена на тялото откъм резервоара един над друг в отвори са установени филтър и предпазно приливен клапан. В тялото са поставени двойка първи и втори смукателни клапани, както и първо помпено тяло и второ помпено тяло. Първото и второто помпени тела са свързани с дръжка чрез лостов механизъм, при което на челната стена на монолитното тяло е оформен порт вход/изход, под който е монтиран друг предпазно преливен клапан . От дясната страна на порта вход/изход са установени първи обратен клапан и втори обратен клапан, а от лявата му страна е монтиран изпускателен клапан, като в монолитното тяло е завит манометър.

Предимство на създадената ръчна двустъпална помпа е нейната компактна конструкция, която позволява както лесно и ергономично обслужване на товари в складове, така и обработване на метални материали.